П3-392.00.00 СБ

Сторона входа и выхода продукта.

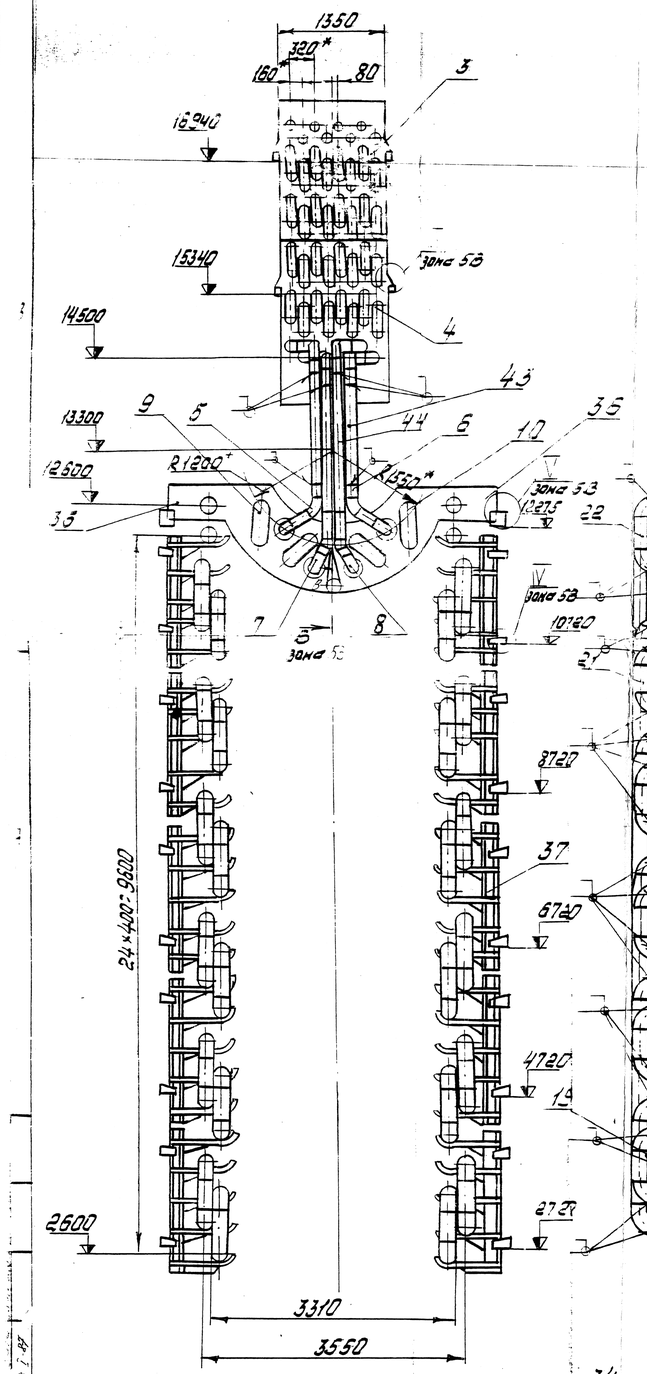

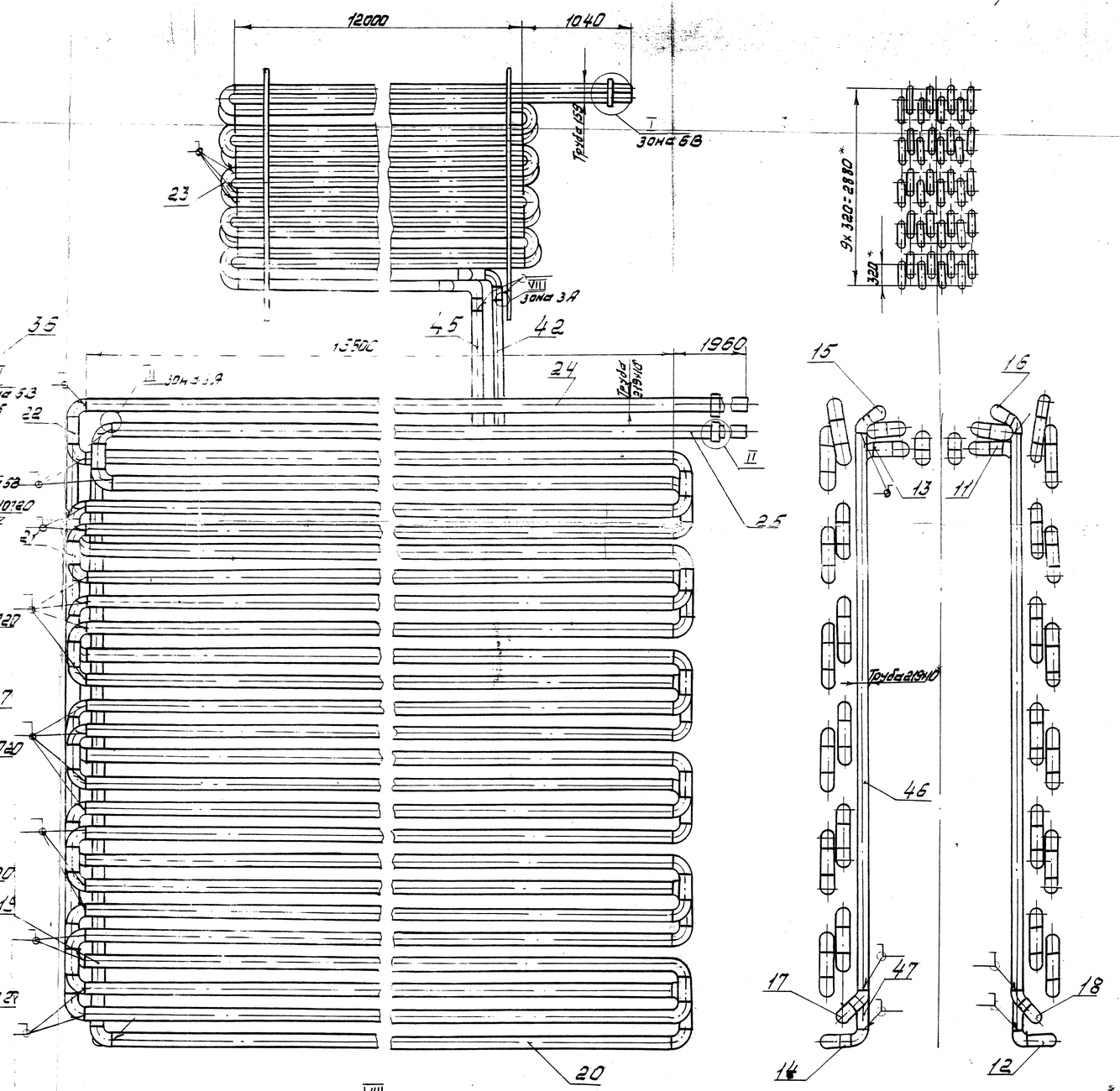

Сторона противоположная входу и выходу продукта (решетки и подвески не показаны)

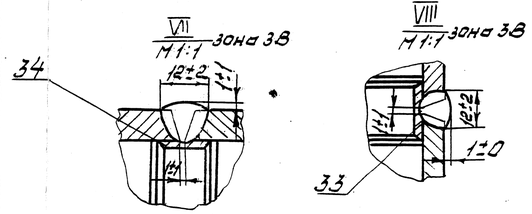

Техническая характеристика

Параметры		Радиационного змеевика	Конвекционного змеевика
Производительность G т/ч		58380	
Поверхность нагрева F, м²		622,5	544
Давление МПа (кгс/см²)	Рабочее P	5,5 (55)	6,0 (60)
	Расчетное Pр	6,0 (60)	6 (60)
	Пробное при гидравлическом испытании Pпр	9,5 (95)	9,5 (95)
Температура °С	Рабочая среды на входе tвх	–	240
	Рабочая среды на выходе tвых	420	–
	Расчетная стенки, tр	523	523
Среда		Вакуумный дистиллят	
Характеристика среды		Взрывоопасная	
Прибавка на коррозию, мм		0,1	0,1
Количество потоков		4	8
Габаритные размеры мм	Длина	17028	
	Ширина	4028	
	Высота	15000	

Технические требования

1. Материал, изготовление и сварка по техническим требованиям ОСТ6-291-79., Инструкция на сборку и сварку змеевиков Н 9150.
2. Змеевик относится к группе 1 ОСТ6-291-79.
3. Сварные швы подвергнуть 100% рентгенконтролю.
4. Змеевик гидроиспытать на монтаже Pпр=9,5 (95) кгс/см².
5. Узлы, изготовление из углеродистой стали, окрасить грунтовкой ГФ-0119 ГОСТ 23343-78.
6. Чертеж разработан на основании техпроекта ПКТ-101.01.00.000 ВО ПКТ 101.02.00.000 ВО ВНИИнефтемаш. г. Москва.
7. Перемещение, упаковку и монтаж секции П3-392.09.00 производить с применением распорки черт П3-392.15.00 поз. 28.
8. После гидроиспытания воду слить, змеевик продуть воздухом.
9*. Размеры для справок.

					П3-392.00.00 СБ		
Изм.	Лист	№ докум.	Подп.	Дата	Змеевик продуктовый печи ПКТ-101 Сборочный чертеж	Лит.	Масса	Масш.
Разраб.		Проворов				У	10793	1:40
Пров.		Пачкин				Лист	Листов 2
Т.контр.		Шкерина					
Н.контр.		Березин				НЗНН
Утв.		Фролов					